Інструкція зі встановлення



Серія R32 Спліт

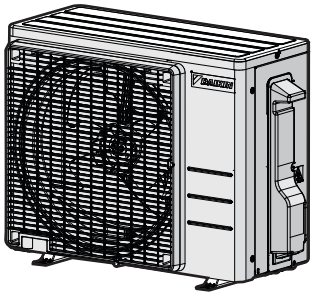

RXF20J5V1B
RXF25J5V1B
RXF35J5V1B
RXF42J5V1B

Інструкція зі встановлення
Серія R32 Спліт

Українська

Зміст

1 Про документацію 2
1.1 Про цей документ ... 2

2 Вказівки з безпеки для особи, відповідальної за встановлення 3

3 Про пакування 5
3.1 Зовнішній блок ... 5
3.1.1 Розпакування зовнішнього блоку ... 5
3.1.2 Вилучення комплектуючих аксесуарів з зовнішнього блоку ... 6

4 Встановлення блоку 6
4.1 Підготовка місця встановлення ... 6
4.1.1 Вимоги до місця встановлення зовнішнього блоку 6
4.1.2 Додаткові вимоги до місця встановлення зовнішнього блоку у холодному кліматі ... 6
4.2 Встановлення зовнішнього блоку ... 7
4.2.1 Забезпечення монтажної конструкції ... 7
4.2.2 Встановлення зовнішнього блоку ... 7
4.2.3 Забезпечення дренажу ... 7
4.2.4 Запобігання падінню зовнішнього блока ... 8

5 Під'єднання трубок 8
5.1 Підготовка трубок холодоагенту ... 8
5.1.1 Вимоги до трубопроводу для холодоагенту ... 8
5.1.2 Довжина та різниця висоти трубопроводу ... 8
5.1.3 Ізоляція трубопроводу холодоагенту ... 8
5.2 Під'єднання трубки холодоагенту ... 8
5.2.1 Про під'єднання трубопроводу холодоагенту ... 8
5.2.2 Заходи безпеки при під'єднанні трубопроводу для холодоагенту ... 9
5.2.3 Під'єднання трубки холодоагенту до зовнішнього блоку ... 9
5.3 Перевірка трубок холодоагенту ... 9
5.3.1 Перевірка на відсутність течі ... 9
5.3.2 Вакуумне осушування ... 9

6 Завантаження холодоагенту 10
6.1 Про завантаження холодоагенту ... 10
6.2 Про холодоагент ... 10
6.3 Визначення додаткової кількості холодоагенту ... 10
6.4 Визначення кількості холодоагенту для повної повторної заправки ... 11
6.5 Заправка додатковим холодоагентом ... 11
6.6 Прикріплення етикетки стосовно фторованих парникових газів ... 11

7 Підключення електрообладнання 11
7.1 Технічні дані стандартних компонентів проводки ... 11
7.2 Під'єднання електропроводів до зовнішнього блока ... 12

8 Завершення встановлення зовнішнього блока 12
8.1 Порядок завершення встановлення зовнішнього блока ... 12
8.2 Закривання зовнішнього блоку ... 12

9 Обслуговування та сервіс 12

10 Введення в експлуатацію 12
10.1 Контрольний перелік перевірок перед введенням в експлуатацію ... 13
10.2 Контрольний список під час введення в експлуатацію ... 13
10.3 Виконання пробного запуску ... 13
10.4 Запуск зовнішнього блока ... 13

11 Пошук та усунення несправностей 13
11.1 Діагностика несправностей за допомогою світлодіодного індикатору на платі зовнішнього блоку ... 13

12 Утилізація 14

13 Технічні дані 15
13.1 Монтажна схема ... 15
13.1.1 Пояснення до уніфікованої монтажної схеми ... 15
13.2 Схема трубопроводу ... 17
13.2.1 Схема трубопроводу: Зовнішній блок ... 17

1 Про документацію

1.1 Про цей документ

ЗАСТЕРЕЖЕННЯ

Встановлення, обслуговування, ремонт та застосовані матеріали мають відповідати вказівкам Daikin (включаючи всі документи у комплекті документації) та вимогам діючого законодавства. Роботу дозволено виконувати лише особам достатньої кваліфікації. У Європі та країнах, у яких діють стандарти IEC, діє стандарт EN/IEC 60335-2-40.

ІНФОРМАЦІЯ

Переконайтеся в тому, що у користувача є друкована документація, та попросіть користувача зберегти цю документацію для подальшого використання.

Цільова аудиторія

Спеціалісти з монтажу

ІНФОРМАЦІЯ

Цей пристрій мають використовувати компетентні або навчені користувачі у магазинах, на підприємствах легкої промисловості й на фермах, або неспеціалісти у комерційних та побутових цілях.

ІНФОРМАЦІЯ

У цьому документі наведені інструкції з встановлення окремого зовнішнього блоку. Вказівки зі встановлення внутрішнього блоку (встановлення внутрішнього блоку, під'єднання трубки холодоагенту до внутрішнього блоку, підключення електричної проводки до внутрішнього блоку тощо) див. в інструкції з встановлення внутрішнього блоку.

Комплект документації

Цей документ входить до комплекту документації. Повний комплект містить наступні матеріали:

- **Загальні заходи безпеки:**
  - Вказівки з безпеки, з якими ОБОВ'ЯЗКОВО потрібно ознайомитися перед встановленням системи
  - Формат: Папір (див. у ящику зовнішнього блоку)
- **Інструкція з встановлення зовнішнього блоку:**
  - Інструкції зі встановлення
  - Формат: Папір (див. у ящику зовнішнього блоку)
- **Довідник зі встановлення:**
  - Підготовка встановлення, довідкові дані…
  - Формат: Електронні документи за адресою https://www.daikin.eu. Для пошуку моделі скористайтеся функцією пошуку 🔍.

Найновіша редакція документації, яка надається, розміщена на регіональному вебсайті Daikin та у дилера.

Відскануйте QR-код нижче для переходу до повного комплекту документації та отримання додаткової інформації про виріб на веб-сайті Daikin.

RXF-J

Оригінальний текст інструкції складено англійською мовою. Текст, наданий іншими мовами, є перекладом.

Технічні дані

- **Додатковий набір** найновіших технічних даних доступний на регіональному вебсайті Daikin (у загальному доступі).
- **Повний набір** найновіших технічних даних доступний в мережі Daikin Business Portal (потрібна автентифікація).

2 Вказівки з безпеки для особи, відповідальної за встановлення

Дотримуйтеся наступних норм та вказівок з безпеки.

Встановлення пристрою (див. "4 Встановлення блоку" [▶ 6])

ЗАСТЕРЕЖЕННЯ

Встановлення виконує відповідальна особа. Матеріали та спосіб встановлення має відповідати вимогам діючого законодавства. У Європі діє стандарт EN378.

Місце розташування (див. "4.1 Підготовка місця встановлення" [▶ 6])

ОБЕРЕЖНО

- Перевірте, чи може місце встановлення витримати вагу пристрою. Неякісне встановлення може становити небезпеку. Воно також може призвести до вібрацій або незвичного шуму при роботі.
- Залиште достатньо місця для обслуговування.
- НЕ встановлюйте пристрій у контакті зі стелею або стіною, оскільки це може викликати вібрації.

ЗАСТЕРЕЖЕННЯ

Пристрій потрібно зберігати таким чином, аби уникнути механічних пошкоджень, у приміщенні з добрим провітрюванням та без постійно працюючих джерел запалювання (приклад: відкрите полум'я, працюючий газовий пристрій або електричний обігрівач). Розмір приміщення має відповідати вимогам у розділі «Загальні заходи безпеки».

Під'єднання трубок холодоагенту (див. "5.2 Під'єднання трубки холодоагенту" [▶ 8])

ОБЕРЕЖНО

При встановленні у приміщенні, у якому знаходяться люди, трубки та з'єднання спліт-системи не можуть бути тимчасовими, окрім з'єднань безпосередньо між трубками та внутрішніми блоками.

ОБЕРЕЖНО

- Забороняється паяти або зварювати на місці пристрої, у яких при перевезенні завантажено холодоагент R32.
- При встановленні холодильної системи з'єднання деталей з щонайменше одним блоком, у який завантажено холодоагент, здійснюється за дотриманням наступних вимог: Всередині приміщення, у якому знаходяться люди, не можуть знаходитися тимчасові з'єднання для трубопроводів холодоагенту R32, за винятком з'єднань на місці, які безпосередньо з'єднують внутрішній блок та трубопроводи. З'єднання на місці, які безпосередньо з'єднують трубопроводи та внутрішні блоки, мають бути тимчасовими.

УВАГА

- Використовуйте конусну гайку, встановлену на пристрій.
- Щоб попередити витоки газоподібного холодоагенту, нанесіть холодильне масло ЛИШЕ на внутрішню поверхню конусу. Використовуйте холодильну оливу для R32 (FW68DA).
- ЗАБОРОНЯЄТЬСЯ повторно застосовувати кріплення.

УВАГА

- Не змащуйте конусну частину мінеральною оливою.
- ЗАБОРОНЯЄТЬСЯ застосовувати трубки, які були у використанні.
- Ніколи не встановлюйте сушарку на цей пристрій, оскільки він працює з холодоагентом R32, а сушарка може зменшити строк його експлуатації. Висушений матеріал може розчинятися та пошкоджувати систему.

ЗАСТЕРЕЖЕННЯ

Перш ніж запустити компресор, надійно закріпіть трубопровід. Якщо трубки для холодоагенту НЕ під'єднано, а запірний клапан відкрито під час роботи компресора, буде засмоктуватися повітря. Це спричинить надмірний тиск під час циклу охолодження, що може призвести до пошкодження обладнання та навіть травм.

ОБЕРЕЖНО

- Неналежне вальцювання може спричинити витоки газоподібного холодоагенту.
- ЗАБОРОНЯЄТЬСЯ повторно застосувати конуси. Застосовуйте нові конуси, щоб запобігти витокам газоподібного холодоагенту.
- Застосовуйте конусні гайки, що входять у комплект пристрою. При застосуванні інших конусних гайок можливі витоки газоподібного холодоагенту.

ОБЕРЕЖНО

НЕ відкривайте клапани до завершення вальцювання. Це може спричинити витоки газоподібного холодоагенту.

НЕБЕЗПЕКА: РИЗИК ВИБУХУ

ЗАБОРОНЯЄТЬСЯ відкривати запірні крани до завершення вакуумного осушування.

Завантаження холодоагенту (див. "6 Завантаження холодоагенту" [▶ 10])

ЗАСТЕРЕЖЕННЯ

- Холодоагент, що використовується в системі, є помірно вогненебезпечним та за нормальних умов НЕ витікає. Якщо стався витік холодоагенту в приміщенні, при його контакті з вогнем або запальником, нагрівачем або плитою, це може призвести до пожежі, або можуть виділятися шкідливі гази.
- ВИМКНІТЬ всі пристрої нагрівання, провітріть приміщення та зверніться до дилера, в якого ви придбали пристрій.
- НЕ використовуйте пристрій, доки відповідальна за сервісне обслуговування особа не підтвердить завершення ремонту компонента, на якому стався витік холодоагенту.

ЗАСТЕРЕЖЕННЯ

- Лише R32 можна використовувати як холодоагент. Інші речовини можуть призвести до вибухів та нещасних випадків.
- R32 містить фторовмісні парникові гази. Його значення потенціалу глобального потепління (ПГП) дорівнює 675. НЕ МОЖНА викидати ці гази в атмосферу.
- При заправці холодоагенту ЗАВЖДИ застосовуйте захисні рукавиці та окуляри.

УВАГА

Для запобігання поломці компресора ЗАБОРОНЯЄТЬСЯ завантажувати до системи більше зазначеної кількості холодоагенту.

ЗАСТЕРЕЖЕННЯ

ЗАБОРОНЯЄТЬСЯ без захисту торкатися холодоагенту у разі його протікання. Можливі тяжкі поранення внаслідок обмороження.

Підключення електрообладнання (див. "7 Підключення електрообладнання" [▶ 11])

ЗАСТЕРЕЖЕННЯ

При встановленні приладу дотримання державних норм прокладання електричної проводки Є ОБОВ'ЯЗКОВИМ.

ЗАСТЕРЕЖЕННЯ

- Уся проводка МАЄ бути прокладена уповноваженим електриком та МАЄ відповідати державним нормам прокладання електричної проводки.
- Підключіться до фіксованої проводки.
- Всі компоненти, що постачаються на місці, та всі електричні конструкції МАЮТЬ відповідати застосовному законодавству.

ЗАСТЕРЕЖЕННЯ

- Якщо в джерелі електроживлення відсутня або неправильно підключена нульова фаза, прилад може бути пошкоджено.
- Облаштуйте належне заземлення. НЕ заземлюйте блок на трубопровід водопостачання, розрядник або телефонне заземлення. Невірно виконане або неправильне заземлення може призвести до ураження електричним струмом.
- Установіть необхідні запобіжники або автоматичні вимикачі.
- Закріпіть електропровідню кабельними стяжками таким чином, щоб кабелі НЕ торкалися гострих країв або труб, особливо на стороні високого тиску.
- НЕ використовуйте змотані дроти, подовжувачі або систему з'єднання зіркою. Вони можуть спричинити перегрівання, ураження електричним струмом або пожежу.
- НЕ встановлюйте фазовипереджувальний конденсатор, оскільки прилад оснащений інвертором. Фазовипереджувальний конденсатор знижує продуктивність та може спричинити вихід приладу із ладу.

ЗАСТЕРЕЖЕННЯ

Живлення слід ЗАВЖДИ підключати за допомогою багатожильних кабелів.

ЗАСТЕРЕЖЕННЯ

Встановіть вимикач з повітряною відстанню між контактами не менше 3 мм, здатний виконати відключення всіх полюсів і з можливістю роз'єднання контактів на всіх полюсах при перевищенні напруги категорії III.

ЗАСТЕРЕЖЕННЯ

З метою забезпечення безпеки пошкоджений кабель живлення МУСИТЬ замінити виробник, його представник з сервісного обслуговування або особи достатньої кваліфікації.

ЗАСТЕРЕЖЕННЯ

НЕ підключайте джерело живлення до внутрішнього блоку. Це може спричинити ураження електричним струмом або пожежу.

ЗАСТЕРЕЖЕННЯ

- НЕ використовуйте придбані окремо електричні компоненти всередині виробу.
- НЕ встановлюйте відгалуження від клемного блоку для живлення дренажного насосу та іншого обладнання. Це може спричинити ураження електричним струмом або пожежу.

ЗАСТЕРЕЖЕННЯ

Прокладайте з'єднувальну проводку якнайдалі від мідних трубок без теплоізоляції, оскільки такі трубки можуть дуже сильно нагріватися.

НЕБЕЗПЕКА: РИЗИК УРАЖЕННЯ ЕЛЕКТРИЧНИМ СТРУМОМ

Джерело живлення приводить у дію всі електричні компоненти (включаючи термістори). ЗАБОРОНЯЄТЬСЯ торкатися їх голіруч.

НЕБЕЗПЕКА: РИЗИК УРАЖЕННЯ ЕЛЕКТРИЧНИМ СТРУМОМ

Перед обслуговуванням від'єднайте живлення на більше ніж 10 хвилин та виміряйте напругу на клемах конденсаторів головного контуру або електричних компонентах. Перед тим як можна буде торкатися електричних компонентів, напруга МУСИТЬ бути менше за 50 В постійного струму. Розташування клем див. на монтажній схемі.

Завершення встановлення внутрішнього блоку (див. "8 Завершення встановлення зовнішнього блока" [▶ 12])

НЕБЕЗПЕКА: РИЗИК УРАЖЕННЯ ЕЛЕКТРИЧНИМ СТРУМОМ

- Система має бути правильно заземленою.
- Перед виконанням обслуговування ВИМКНІТЬ живлення.
- Перед ВМИКАННЯМ живлення встановіть кришку блоку перемикачів.

Введення системи в експлуатацію (див. "10 Введення в експлуатацію" [▶ 12])

НЕБЕЗПЕКА: РИЗИК УРАЖЕННЯ ЕЛЕКТРИЧНИМ СТРУМОМ

НЕБЕЗПЕКА: РИЗИК ОПІКІВ АБО ОБШПАРЮВАННЯ

ОБЕРЕЖНО

ЗАБОРОНЕНО виконувати пробний запуск під час проведення робіт з внутрішніми блоками.

При виконанні пробного запуску працювати буде НЕ ТІЛЬКИ зовнішній блок, але й під'єднаний внутрішній блок. Працювати з внутрішнім блоком в режимі пробного запуску небезпечно.

ОБЕРЕЖНО

НЕ вставляйте пальці, стрижні або інші предмети у вхід або вихід повітря. НЕ знімайте захист вентилятора. Вентилятор обертається з великою швидкістю та може призвести до травм.

A2L **ПОПЕРЕДЖЕННЯ: ПОМІРНО ВОГНЕНЕБЕЗПЕЧНИЙ МАТЕРІАЛ**

Холодоагент у цьому пристрої є помірно вогненебезпечним.

Обслуговування та сервіс (див. "9 Обслуговування та сервіс" [▶ 12])

НЕБЕЗПЕКА: РИЗИК УРАЖЕННЯ ЕЛЕКТРИЧНИМ СТРУМОМ

НЕБЕЗПЕКА: РИЗИК ОПІКІВ АБО ОБШПАРЮВАННЯ

ЗАСТЕРЕЖЕННЯ

- Перед виконанням будь-якого обслуговування або ремонту ОБОВ'ЯЗКОВО вимикайте вимикач на панелі живлення, від'єднуйте плавкі запобіжники або розмикайте пристрої захисту пристрою.
- Не торкайтеся компонентів під напругою протягом 10 хвилин після вимкнення джерела живлення для захисту від високої напруги.
- Деякі частини блоку електричних компонентів знаходяться під високою напругою.
- Запобігайте контакту з токоведучими частинами.
- ЗАБОРОНЯЄТЬСЯ промивати пристрій водою. Це може спричинити ураження електричним струмом або пожежу.

НЕБЕЗПЕКА: РИЗИК УРАЖЕННЯ ЕЛЕКТРИЧНИМ СТРУМОМ

- Застосовуйте компресор лише у системі із заземленням.
- Перед обслуговуванням вимкніть живлення компресору.
- Після обслуговування встановіть кришку блоку перемикачів та сервісний люк.

ОБЕРЕЖНО

ЗАВЖДИ одягайте захисні окуляри та захисні рукавички.

НЕБЕЗПЕКА: РИЗИК ВИБУХУ

- Для демонтажу компресору застосовуйте трубний різак.
- НЕ застосовуйте паяльник.
- Застосовуйте лише ухвалені холодоагенти та змазку.

НЕБЕЗПЕКА: РИЗИК ОПІКІВ АБО ОБШПАРЮВАННЯ

ЗАБОРОНЯЄТЬСЯ торкатися компресора голіруч.

3 Про пакування

3.1 Зовнішній блок

3.1.1 Розпакування зовнішнього блоку

ЗАСТЕРЕЖЕННЯ

Встановлення, обслуговування та ремонт мають відповідати вказівкам Daikin і відповідному законодавству (наприклад, національному законодавству щодо газових пристроїв) та виконуватися ЛИШЕ компетентними спеціалістами.

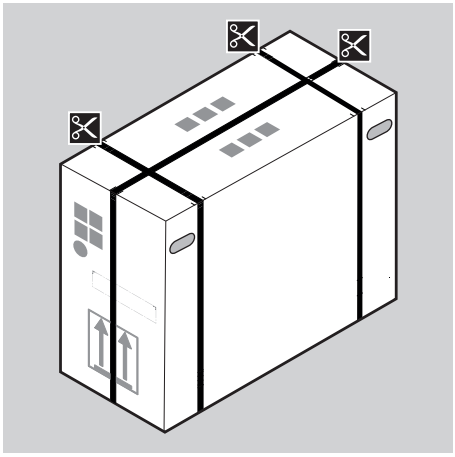

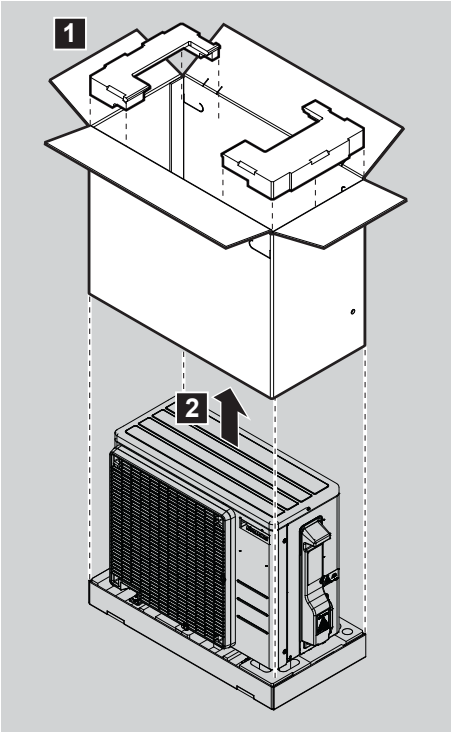

3.1.2 Вилучення комплектуючих аксесуарів з зовнішнього блоку

Перевірте наявність наступних комплектуючих пристрою:

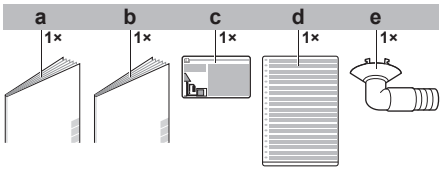

a Загальні заходи безпеки
b Інструкція зі встановлення зовнішнього блоку
c Етикетка стосовно фторованих парникових газів
d Багатомовна етикетка стосовно фторованих парникових газів
e Зливна пробка (у нижній частині пакувального ящика)

4 Встановлення блоку

4.1 Підготовка місця встановлення

ЗАСТЕРЕЖЕННЯ

Пристрій потрібно зберігати таким чином, аби уникнути механічних пошкоджень, у приміщенні з добрим провітрюванням та без постійно працюючих джерел запалювання (приклад: відкрите полум'я, працюючий газовий пристрій або електричний обігрівач). Розмір приміщення має відповідати вимогам у розділі «Загальні заходи безпеки».

ЗАСТЕРЕЖЕННЯ

Встановлення, обслуговування та ремонт мають відповідати вказівкам Daikin і відповідному законодавству (наприклад, національному законодавству щодо газових пристроїв) та виконуватися ЛИШЕ компетентними спеціалістами.

4.1.1 Вимоги до місця встановлення зовнішнього блоку

Дотримуйтеся наступних вказівок з вибору відстані до об'єктів оточення:

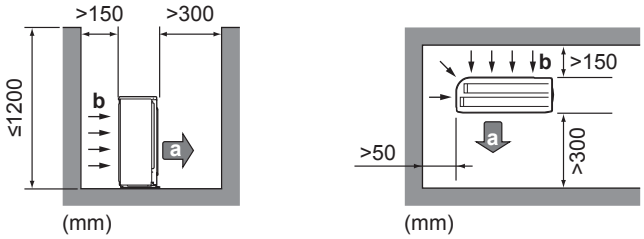

a Вихід повітря
b Забір повітря

Рекомендується встановлювати перегородку, коли випуск повітря піддається впливу вітру.

Рекомендується встановлювати зовнішній блок із випуском повітря, спрямованим до стіни, який безпосередньо НЕ піддається впливу вітру.

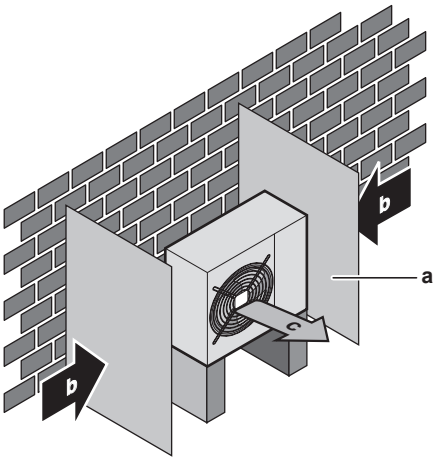

a Перегородка
b Переважний напрямок вітру
c Випускний отвір для повітря

Зовнішній блок призначений для експлуатації лише назовні приміщень при температурі навколишнього середовища, вказаній у наступній таблиці (якщо в інструкції з експлуатації під'єднаного внутрішнього блоку не вказано інше).

Модель	Охолодження	Обігрів
(A)RXF, (A)RXP	–10~48°C DB	–15~24°C DB

ІНФОРМАЦІЯ

Рівень звукового тиску становить менш ніж 70 дБА.

4.1.2 Додаткові вимоги до місця встановлення зовнішнього блоку у холодному кліматі

Захищає зовнішній блок від прямого снігопаду та забезпечує, щоб зовнішній блок НІКОЛИ не був засипаний снігом.

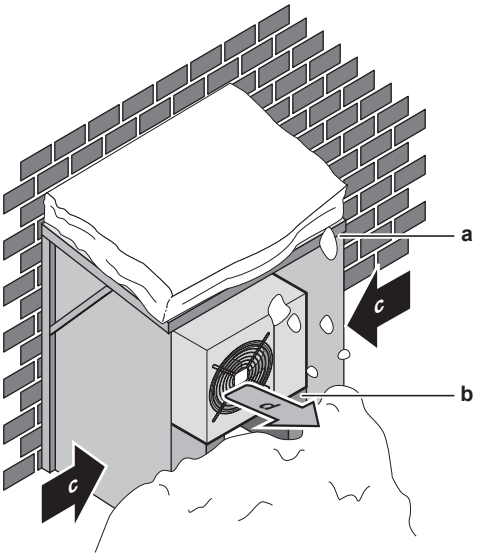

a Кришка або укриття від снігу
b П'єдестал
c Переважний напрямок вітру
d Вихід повітря

У будь-якому разі під пристроєм повинно бути щонайменше 300 мм вільного місця. Також пристрій має знаходитися щонайменше на 100 мм вище очікуваного найвищого рівня снігу. Додаткову інформацію див. в розділі "4.2 Встановлення зовнішнього блоку" [▶ 7].

Під пристроєм рекомендується залишити щонайменше 150 мм вільного місця (300 мм у місцях з великим сніговим навантаженням). Також пристрій має знаходитися щонайменше на 100 мм вище очікуваного найвищого рівня снігу. Якщо необхідно, облаштуйте підніжжя. Додаткову інформацію див. в розділі "4.2 Встановлення зовнішнього блоку" [▶ 7].

У зонах з великим сніговим навантаженням дуже важливо обрати місце встановлення так, щоб сніг НЕ завдавав негативного впливу пристрою. Якщо можливе бокове снігове навантаження, переконайтеся, що змійовик теплообмінника НЕ зазнає негативного впливу снігу. За необхідності встановіть кришку або укриття від снігу та п'єдестал.

4.2 Встановлення зовнішнього блоку

4.2.1 Забезпечення монтажної конструкції

Якщо можлива передача вібрації на будівлю, застосовуйте вібростійку гуму (слід придбати окремо).

Пристрій можна встановлювати безпосередньо на бетонній веранді або іншій твердій поверхні за умови наявності належного зливу.

Підготуйте 4 набори анкерних болтів M8 або M10, гайок та шайб (слід придбати окремо).

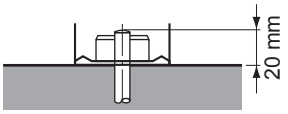

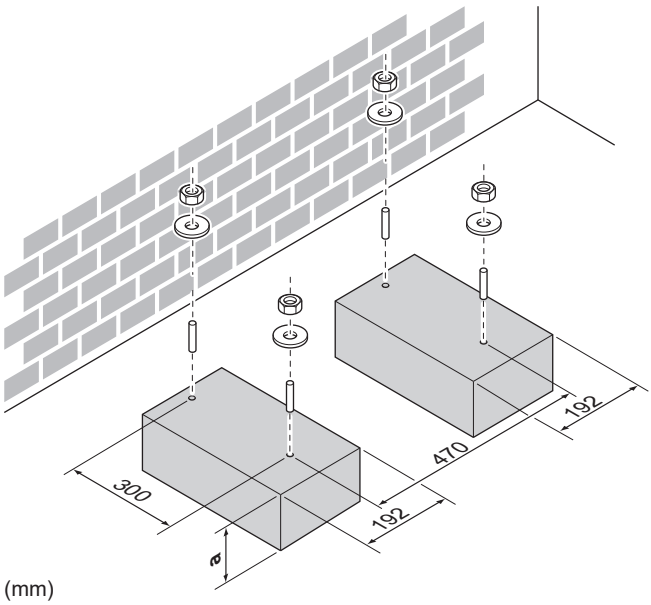

(mm)

a На 100 мм вище за очікуваний рівень снігу

4.2.2 Встановлення зовнішнього блоку

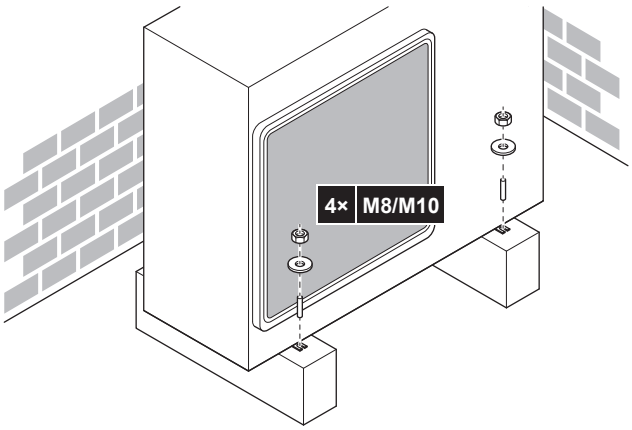

4.2.3 Забезпечення дренажу

УВАГА

Якщо пристрій встановлюється в холодній кліматичній зоні, слід вжити належних заходів для запобігання замерзання виведеного конденсату.

УВАГА

Якщо зливні отвори зовнішнього блоку закриваються монтажною пластиною або поверхнею підлоги, встановіть додаткові підставки висотою ≤30 мм під ніжки зовнішнього блоку.

ІНФОРМАЦІЯ

За інформацією про доступні варіанти зверніться до свого дилера.

1 Облаштуйте зливну пробку для зливу.

2 Застосовуйте Ø16 мм шланг (слід придбати окремо).

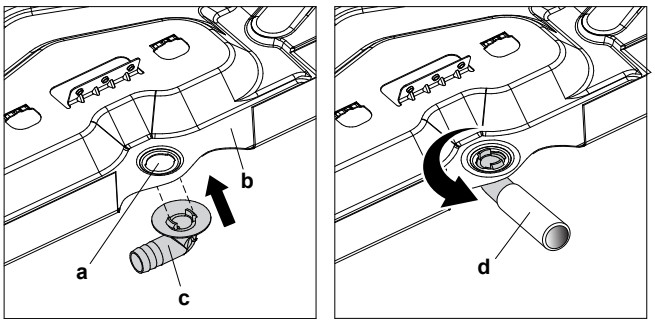

a Зливний отвір
b Нижня рама
c Зливна пробка
d Шланг (слід придбати окремо)

4.2.4 Запобігання падінню зовнішнього блока

У разі встановлення пристрою в місцях, де його може нахилити сильний вітер, потрібно вжити наступних заходів:

1. Підготуйте 2 троси, як показано на наступному малюнку (слід придбати окремо).
2. Розташуйте 2 троси поверх зовнішнього блоку.
3. Вставте гумовий лист між тросами та зовнішнім блоком, аби троси не подряпали фарбу (слід придбати окремо).
4. Під'єднайте кінці кабелів.
5. Закріпіть кабелі.

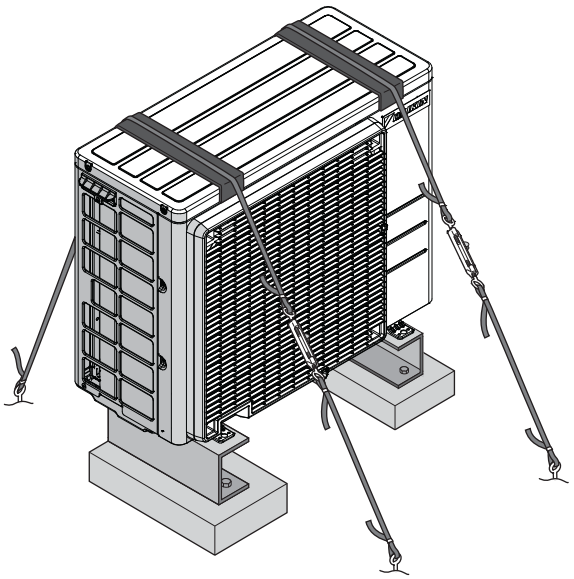

5 Під'єднання трубок

5.1 Підготовка трубок холодоагенту

5.1.1 Вимоги до трубопроводу для холодоагенту

ОБЕРЕЖНО

При встановленні у приміщенні, у якому знаходяться люди, трубки та з'єднання спліт-системи не можуть бути тимчасовими, окрім з'єднань безпосередньо між трубками та внутрішніми блоками.

Матеріал трубопроводу

Безшовна мідь, розкислена фосфорною кислотою

Діаметр трубопроводу

Трубка рідкої фази	Трубка газової фази
Ø6,4 мм	Ø9,5 мм

Ступінь гартування та товщина матеріалу трубопроводу

Зовнішній діаметр (Ø)	Ступінь гартування	Товщина (t)[a]	
6,4 мм (1/4")	Відпалення (O)	≥0,8 мм	
9,5 мм (3/8")	Відпалення (O)		

[a] Залежно від застосовного законодавства та максимального робочого тиску пристрою (див. «PS High» на паспортній табличці пристрою) можуть знадобитися більш товсті трубки.

5.1.2 Довжина та різниця висоти трубопроводу

Параметр	Відстань
Максимально допустима довжина трубопроводу	20 м
Мінімально допустима довжина трубопроводу	1,5 м
Максимально допустима різниця висоти	12 м

5.1.3 Ізоляція трубопроводу холодоагенту

- У якості теплоізоляційного матеріалу застосовуйте поліетиленову піну:
  - коефіцієнт теплопереносу від 0,041 до 0,052 Вт/мК (від 0,035 до 0,045 ккал/год. кв.м°C)
  - з термостійкістю щонайменше 120°C
- Товщина ізоляції:

Зовнішній діаметр труби ($Ø_p$)	Внутрішній діаметр ізоляції ($Ø_i$)	Товщина ізоляції (t)
6,4 мм (1/4")	8~10 мм	≥10 мм
9,5 мм (3/8")	12~15 мм	

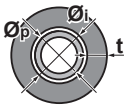

При температурі вище за 30°C та вологості вище за RH 80% товщина теплоізоляційних матеріалів має становити щонайменше 20 мм для запобігання накопиченню конденсату на поверхні ізоляції.

5.2 Під'єднання трубки холодоагенту

НЕБЕЗПЕКА: РИЗИК ОПІКІВ АБО ОБШПАРЮВАННЯ

5.2.1 Про під'єднання трубопроводу холодоагенту

Перед під'єднанням трубопроводу холодоагенту

Потрібно встановити зовнішній та внутрішній блоки.

Типовий робочий процес

Під'єднання трубки холодоагенту включає наступні дії:

- Під'єднання трубки холодоагенту до внутрішнього блоку
- Під'єднання трубки холодоагенту до зовнішнього блоку
- Ізоляція трубок холодоагенту

- Також ознайомтеся з інструкціями щодо:
  - Згинання трубок
  - Вальцювання кінців трубок
  - Використання запірних клапанів

5.2.2 Заходи безпеки при під'єднанні трубопроводу для холодоагенту

НЕБЕЗПЕКА: РИЗИК ОПІКІВ АБО ОБШПАРЮВАННЯ

УВАГА

- Використовуйте конусну гайку, встановлену на головний блок.
- Щоб попередити витоки газоподібного холодоагенту, нанесіть холодильну оливу лише на внутрішню поверхню конусу. Використовуйте холодильну оливу для R32 (**Приклад:** FW68DA, SUNISO).
- ЗАБОРОНЯЄТЬСЯ повторно застосовувати кріплення.

ЗАСТЕРЕЖЕННЯ

Перш ніж запустити компресор, надійно закріпіть трубопровід. Якщо трубки для холодоагенту НЕ під'єднано, а запірний клапан відкрито під час роботи компресора, буде засмоктуватися повітря. Це спричинить надмірний тиск під час циклу охолодження, що може призвести до пошкодження обладнання та навіть травм.

5.2.3 Під'єднання трубки холодоагенту до зовнішнього блоку

- **Довжина трубопроводу.** Трубопровід на місці має бути якомога коротким.
- **Захист трубопроводів.** Трубопровід на місці потрібно захистити від фізичного пошкодження.

1 Під'єднайте подачу рідкого холодоагенту від внутрішнього блоку до запірного крану рідини зовнішнього блоку.

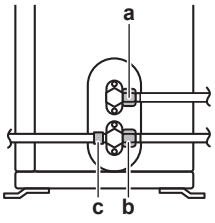

a Запірний кран рідини
b Запірний кран газу
c Сервісний патрубок

2 Під'єднайте подачу газоподібного холодоагенту від внутрішнього блоку до запірного крану газу зовнішнього блоку.

УВАГА

Рекомендується монтувати трубопровід для холодоагенту між внутрішнім та зовнішнім блоками у каналі або обгортати трубопровід для холодоагенту обмотувальною стрічкою.

5.3 Перевірка трубок холодоагенту

5.3.1 Перевірка на відсутність течі

УВАГА

НЕ допускайте перевищення максимального робочого тиску блока (див. PS High на паспортній табличці блока).

УВАГА

Використовуйте ТІЛЬКИ рекомендований розчин для випробувань на утворення бульбашок, придбаний у свого оптового постачальника.

НЕ використовуйте мильний розчин:

- Мильна вода може призвести до утворення тріщин в конусних гайках або запірному клапані.
- Мильна вода може містити солі, здатні адсорбувати вологу, яка замерзає при охолодженні трубопроводу.
- Мильна вода містити аміак, який викликає корозію вальцьованих з'єднань (між латунною конусною гайкою і мідною трубкою з розтрубом).

1 Завантажте у систему газоподібний азот до тиску на манометрі щонайменше 200 кПа (2 бар). Для виявлення невеликих витоків рекомендується доводити тиск до 3000 кПа (30 бар) або більше (залежно від місцевого законодавства).

2 Перевірку на витоки слід виконати шляхом нанесення розчину для бульбашкового тесту на всі з'єднання трубопроводу.

3 Видаліть весь газоподібний азот.

5.3.2 Вакуумне осушування

1 Виконайте вакуумування системи до досягнення тиску на колекторі −0,1 МПа (−1 бар)

2 Залиште систему на 4-5 хвилин та перевірте тиск:

Якщо тиск…	Тоді…
Не змінюється	У системі немає вологи. Цю процедуру завершено.
Зростає	У системі є волога. Перейдіть до наступного кроку.

3 Виконуйте вакуумування системи протягом щонайменше двох годин до досягнення тиску на колекторі −0,1 МПа (−1 бар).

4 Після ВИМКНЕННЯ насосу перевіряйте тиск щонайменше протягом однієї години.

5 Якщо цільове значення вакууму НЕ досягнуто або НЕ утримується протягом однієї години, виконайте наступні дії:

- Повторіть перевірку на витоки.
- Повторіть вакуумне осушування.

УВАГА

Після встановлення трубопроводу для холодоагенту та здійснення вакуумного осушення обов'язково відкрийте запірні клапани. Використання системи із закритими запірними клапанами може пошкодити компресор.

6 Завантаження холодоагенту

6.1 Про завантаження холодоагенту

Зовнішній блок завантажується холодоагентом на виробництві, але у деяких випадках може знадобитися наступне:

Параметр	Ситуація
Завантаження додаткового холодоагенту	Якщо загальна довжина трубопроводу рідини більша, ніж вказано (див. далі).
Повне перезавантаження холодоагенту	**Приклад:** ▪ При зміні місця встановлення системи. ▪ Після витоку.

Завантаження додаткового холодоагенту

Перед завантаженням додаткового холодоагенту перевірте **зовнішні** трубки холодоагенту зовнішнього блоку (перевірка на предмет витоків, вакуумне осушування).

ІНФОРМАЦІЯ

Залежно від блоків та/або умов монтажу може вимагатися підключення електропроводки перед тим, як можна буде заправити холодоагент.

Типовий робочий процес – завантаження додаткового холодоагенту зазвичай складається з наступних етапів:

1 Визначення необхідності та об'єму додаткового завантаження.
2 Завантаження додаткового холодоагенту, якщо необхідно.
3 Заповнення етикетки стосовно фторованих парникових газів та її нанесення всередині зовнішнього блоку.

Повне перезавантаження холодоагенту

Перед повним перезавантаженням холодоагенту переконайтеся у наступному:

1 Весь холодоагент відкачано з системи.
2 Перевірте **зовнішні** трубки холодоагенту зовнішнього блоку (перевірка на предмет витоків, вакуумне осушування).
3 Виконане вакуумне осушування **внутрішніх** трубок холодоагенту зовнішнього блоку.

УВАГА

Перед повною повторною заправкою також виконайте вакуумну сушку **внутрішнього** трубопроводу для холодоагенту зовнішнього блока.

Типовий робочий процес – повне перезавантаження холодоагенту зазвичай складається з наступних етапів:

1 Визначення кількості холодоагенту для завантаження.
2 Завантаження холодоагенту.
3 Заповнення етикетки стосовно фторованих парникових газів та її нанесення всередині зовнішнього блоку.

6.2 Про холодоагент

Цей виріб містить фторовані парникові гази. НЕ дозволяйте газу потрапляти в атмосферу.

Тип холодоагенту: R32

Значення потенціалу глобального потепління (GWP): 675

Може знадобитися періодично перевіряти пристрій на наявність витоків холодоагенту залежно від відповідного законодавства. Для отримання додаткової інформації зверніться до спеціаліста зі встановлення.

A2L **ПОПЕРЕДЖЕННЯ: ПОМІРНО ВОГНЕНЕБЕЗПЕЧНИЙ МАТЕРІАЛ**

Холодоагент у цьому пристрої є помірно вогненебезпечним.

ЗАСТЕРЕЖЕННЯ

- Холодоагент, що використовується в системі, є помірно вогненебезпечним та за нормальних умов НЕ витікає. Якщо стався витік холодоагенту в приміщенні, при його контакті з вогнем або запальником, нагрівачем або плитою, це може призвести до пожежі, або можуть виділятися шкідливі гази.
- ВИМКНІТЬ всі пристрої нагрівання, провітріть приміщення та зверніться до дилера, в якого ви придбали пристрій.
- НЕ використовуйте пристрій, доки відповідальна за сервісне обслуговування особа не підтвердить завершення ремонту компонента, на якому стався витік холодоагенту.

ЗАСТЕРЕЖЕННЯ

Пристрій потрібно зберігати таким чином, аби уникнути механічних пошкоджень, у приміщенні з добрим провітрюванням та без постійно працюючих джерел запалювання (приклад: відкрите полум'я, працюючий газовий пристрій або електричний обігрівач). Розмір приміщення має відповідати вимогам у розділі «Загальні заходи безпеки».

ЗАСТЕРЕЖЕННЯ

- ЗАБОРОНЯЄТЬСЯ проколювати або пропалювати вузли, які містять холодоагент.
- ЗАБОРОНЯЄТЬСЯ вживати миючі засоби або заходи для прискорення процесу розморожування, окрім рекомендованих виробником.
- Майте на увазі, що холодоагент в системі не має запаху.

УВАГА

Законодавство, що стосується **викидів парникових газів,** вимагає, щоб кількість завантажуваного холодоагенту була вказана в масовому значенні, а також CO_2-еквіваленті.

Формула для обчислювання кількості в еквівалентних тонах CO_2: GWP холодоагенту × загальна кількість завантаженого холодоагенту [в кг]/ 1000

Для отримання додаткової інформації зверніться до спеціаліста зі встановлення.

6.3 Визначення додаткової кількості холодоагенту

Якщо довжина трубопроводу для рідини…	Тоді…
≤10 м	НЕ доливайте додатковий холодоагент.
>10 м	R=(загальна довжина (м) трубопроводу для рідини–10 м)×0,020 R=додаткова заправка (кг) (з округленням до 0,01 кг)

ІНФОРМАЦІЯ

Довжина трубопроводу — це довжина одностороннього трубопроводу для рідини.

6.4 Визначення кількості холодоагенту для повної повторної заправки

ІНФОРМАЦІЯ

Якщо потрібна повна повторна заправка, загальна кількість холодоагенту для заправки становить: об'єм заводської заправки холодоагентом (див. паспортну табличку блока) і визначений додатковий об'єм.

6.5 Заправка додатковим холодоагентом

ЗАСТЕРЕЖЕННЯ

- Лише R32 можна використовувати як холодоагент. Інші речовини можуть призвести до вибухів та нещасних випадків.
- R32 містить фторовмісні парникові гази. Його значення потенціалу глобального потепління (ПГП) дорівнює 675. НЕ МОЖНА викидати ці гази в атмосферу.
- При заправці холодоагенту ЗАВЖДИ застосовуйте захисні рукавиці та окуляри.

Необхідні умови: Перед заправкою холодоагенту переконайтеся, що трубопровід для холодоагенту під'єднаний та перевірений (випробування герметичності та вакуумне осушення виконані).

1. Під'єднайте балон з холодоагентом до сервісного порту.
2. Здійсніть заправку додаткової кількості холодоагенту.
3. Відкрийте газовий запірний клапан.

6.6 Прикріплення етикетки стосовно фторованих парникових газів

1. Вкажіть на етикетці наступну інформацію:

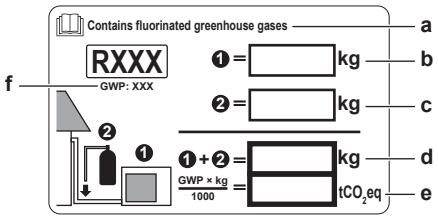

- **a** Якщо разом з пристроєм надається багатомовна етикетка стосовно фторованих парникових газів (див. приладдя), зніміть стікер на відповідній мові та наклейте його зверху на **a**.
- **b** Завантаження холодоагенту на виробництві: див. паспортну табличку пристрою
- **c** Завантажено додаткову кількість холодоагенту
- **d** Загальна кількість завантаженого холодоагенту
- **e** **Викиди парникових газів** від загальної кількості завантаженого холодоагенту в еквівалентах тон CO_2.
- **f** GWP = потенціал глобального потепління

УВАГА

Законодавство, що стосується **викидів парникових газів,** вимагає, щоб кількість завантажуваного холодоагенту була вказана в масовому значенні, а також CO_2-еквіваленті.

Формула для обчислювання кількості в еквівалентних тонах CO_2: GWP холодоагенту × загальна кількість завантаженого холодоагенту [в кг] / 1000

Використовуйте значення GWP, яке вказано на табличці стосовно завантаження холодоагенту.

2. Закріпіть етикетку на внутрішній стороні зовнішнього блоку біля запірних клапанів газу та рідини.

7 Підключення електрообладнання

НЕБЕЗПЕКА: РИЗИК УРАЖЕННЯ ЕЛЕКТРИЧНИМ СТРУМОМ

ЗАСТЕРЕЖЕННЯ

- Уся проводка МАЄ бути прокладена уповноваженим електриком та МАЄ відповідати державним нормам прокладання електричної проводки.
- Підключіться до фіксованої проводки.
- Всі компоненти, що постачаються на місці, та всі електричні конструкції МАЮТЬ відповідати застосовному законодавству.

ЗАСТЕРЕЖЕННЯ

Живлення слід ЗАВЖДИ підключати за допомогою багатожильних кабелів.

ЗАСТЕРЕЖЕННЯ

З метою забезпечення безпеки пошкоджений кабель живлення МУСИТЬ замінити виробник, його представник з сервісного обслуговування або особи достатньої кваліфікації.

ЗАСТЕРЕЖЕННЯ

Потрібно вжити достатніх заходів для запобігання проникненню до пристрою невеликих тварин. Коли невеликі тварини торкаються частин під напругою, це може спричинити несправності, задимлення або пожежу.

ЗАСТЕРЕЖЕННЯ

НЕ підключайте джерело живлення до внутрішнього блоку. Це може спричинити ураження електричним струмом або пожежу.

ЗАСТЕРЕЖЕННЯ

- НЕ використовуйте придбані окремо електричні компоненти всередині виробу.
- НЕ встановлюйте відгалуження від клемного блоку для живлення дренажного насосу та іншого обладнання. Це може спричинити ураження електричним струмом або пожежу.

ЗАСТЕРЕЖЕННЯ

Прокладайте з'єднувальну проводку якнайдалі від мідних трубок без теплоізоляції, оскільки такі трубки можуть дуже сильно нагріватися.

7.1 Технічні дані стандартних компонентів проводки

УВАГА

Рекомендується використовувати суцільні дроти. У разі застосування багатожильних дротів злегка скрутіть жили для щільності кінця з метою безпосереднього з'єднання з клемою або вставлення у круглу обжимну гільзу. Докладну інформацію наведено у «Інструкціях щодо підключення електричної проводки» у довіднику зі встановлення.

Компонент		
Кабель живлення	Напруга	220~240 В
	Фаза	1~
	Частота	50 Гц
	Діаметри дротів	МАЮТЬ відповідати відповідному законодавству
З'єднувальний кабель (внутрішній↔зовнішній блок)		4-жильний кабель ≥1,5 мм², розрахований на 220~240 В
Рекомендований запобіжник на місці		16 A
Вимикач витоків на землю		МАЮТЬ відповідати відповідному законодавству

7.2 Під'єднання електропроводів до зовнішнього блока

ЗАСТЕРЕЖЕННЯ

ЗАБОРОНЯЄТЬСЯ збільшувати довжину кабелю живлення або з'єднувального кабелю за допомогою з'єднувачів дротів, кліпс для з'єднання дротів, проводів у стрічці, подовжувачів.

Це може спричинити перегрівання, ураження електричним струмом або пожежу.

1 Зніміть кришку для обслуговування.

2 Зніміть захисну пластину.

3 Розімкніть затискач дротів.

4 Під'єднайте з'єднувальний кабель та живлення таким чином:

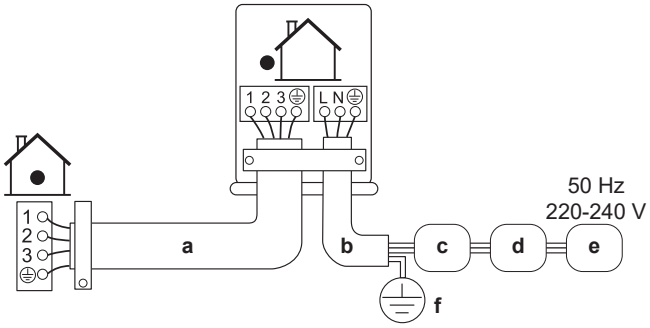

a З'єднувальний кабель
b Кабель електричного живлення
c Автоматичний вимикач (запобіжник з номіналом, зазначеним на паспортній табличці моделі). Слід придбати окремо.
d Пристрій захисного вимкнення
e Джерело живлення
f Заземлення

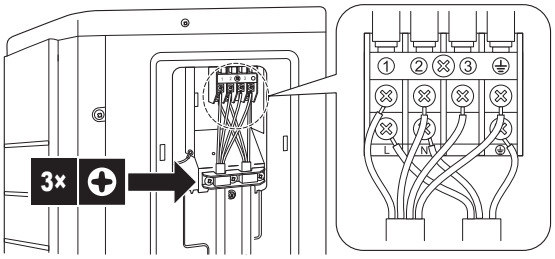

5 Надійно підтягніть гвинтові клеми. Рекомендується застосовувати хрестоподібну викрутку.

8 Завершення встановлення зовнішнього блока

8.1 Порядок завершення встановлення зовнішнього блока

1 Теплоізолюйте та закріпіть трубопроводи холодоагенту та кабелі наступним чином:

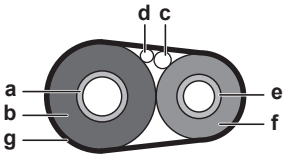

a Трубка газової фази
b Теплоізоляція трубки газової фази
c З'єднувальний кабель
d Проводка, що встановлюється на місці (за необхідністю)
e Трубка рідкої фази
f Теплоізоляція трубки рідкої фази
g Оздоблювальна стрічка

2 Встановіть кришку для обслуговування.

8.2 Закривання зовнішнього блоку

УВАГА

При закриванні кришки зовнішнього блоку момент затягування має не перевищувати 1,3 Н•м.

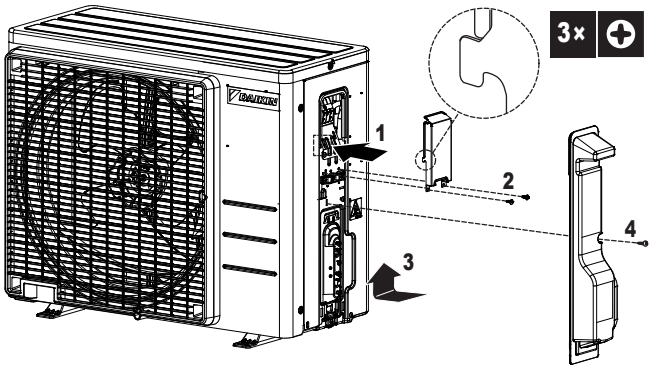

9 Обслуговування та сервіс

УВАГА

Обслуговування МАЄ виконувати уповноважена особа, яка відповідає за встановлення, або агент з сервісного обслуговування.

Обслуговування рекомендуємо виконувати на рідше ніж один раз на рік. Однак застосовне законодавство може вимагати проведення обслуговування через менші інтервали.

10 Введення в експлуатацію

УВАГА

Пристрій має працювати ЛИШЕ з терморезисторами та/або датчиками/реле тиску. В іншому разі може згоріти компресор.

10.1 Контрольний перелік перевірок перед введенням в експлуатацію

1 Після встановлення пристрою слід перевірити виконання наступних пунктів.

2 Закрийте пристрій.

3 Увімкніть пристрій.

☐	**Внутрішній блок** правильно змонтований.
☐	**Зовнішній блок** встановлюється належним чином.
☐	Система має належне **заземлення**, його проводи щільно підключені.
☐	**Напруга живлення** дорівнює напрузі на ідентифікаційній етикетці пристрою.
☐	У блоці перемикачів НЕМАЄ **роз'єднаних з'єднань** або пошкоджених електричних компонентів.
☐	На внутрішньому боці внутрішніх та зовнішніх блоків НЕМАЄ **пошкоджених компонентів** або **стиснутих трубок**.
☐	**Витоки холодоагенту** ВІДСУТНІ.
☐	**Трубки холодоагенту** (газу та рідини) оздоблені теплоізоляцією.
☐	Встановлені **труби** мають вірний діаметр та належну ізоляцію.
☐	**Запірні клапани** (газу та рідини) зовнішнього блоку повністю відкриті.
☐	Наступну **проводку** було встановлено на місці згідно з цим документом та відповідним законодавством між зовнішнім блоком та внутрішнім блоком.
☐	**Злив** Потік зливу має бути вільним. **Можливі наслідки:** Можливе протікання водного конденсату.
☐	Внутрішній блок приймає сигнали від **користувача**.
☐	Вказані дроти використовуються для **з'єднувального кабелю**.
☐	**Плавкі запобіжники, вимикачі** або локальні пристрої захисту встановлюються згідно з цим документом. Забороняється замикати їх перемичками.

10.2 Контрольний список під час введення в експлуатацію

☐	Виконати **випуск повітря**.
☐	Виконати **пробний пуск**.

10.3 Виконання пробного запуску

Необхідні умови: Живлення МАЄ бути у вказаному діапазоні характеристик.

Необхідні умови: Пробний запуск можна здійснювати у режимі охолодження або обігріва.

Необхідні умови: Процедуру встановлення температури, режиму роботи тощо див. в інструкції з експлуатації внутрішнього блоку.

1 В режимі охолодження оберіть найнижчу програмовану температуру. В режимі обігріва оберіть найвищу програмовану температуру. За необхідності пробний запуск можна скасувати.

2 По завершенню пробного запуску встановіть температуру на нормальне значення. В режимі охолодження: 26~28°C, в режимі обігріва: 20~24°C.

3 Переконайтеся у справності роботи всіх функцій та компонентів.

4 Система припиняє роботу через 3 хвилини після вимикання пристрою.

ІНФОРМАЦІЯ

- Навіть коли пристрій ВИМКНЕНО, він споживає електроенергію.
- При увімкненні живлення після втрати живлення робота відновлюється у попередньо обраному режимі.

10.4 Запуск зовнішнього блока

Інформацію про конфігурацію та введення системи в експлуатацію див. у інструкції з встановлення внутрішнього блоку.

11 Пошук та усунення несправностей

11.1 Діагностика несправностей за допомогою світлодіодного індикатору на платі зовнішнього блоку

Стан індикатору		Діагностика
◑	блимає	У нормі → перевірте внутрішній блок.
☼	УВМК	Вимкніть та знову увімкніть живлення та перевірте індикатор приблизно через 3 хвилини. → Якщо індикатор знову ввімкнений, є несправність плати зовнішнього блоку.
●	ВИМК	1 Напруга живлення (для економії електроенергії). 2 Несправність джерела живлення. 3 Вимкніть та знову увімкніть живлення та перевірте індикатор приблизно через 3 хвилини. → Якщо індикатор знову вимкнений, є несправність плати зовнішнього блоку.

УВАГА

Для діагностики за кодом помилки використовуйте бездротовий пульт дистанційного керування, що постачається з внутрішнім блоком. Повний перелік кодів помилок і детальні інструкції з пошуку й усунення несправностей по кожній помилці див. в інструкції з обслуговування.

НЕБЕЗПЕКА: РИЗИК УРАЖЕННЯ ЕЛЕКТРИЧНИМ СТРУМОМ

- Коли пристрій НЕ працює, індикатори на платі ВИМИКАЮТЬСЯ для економії електроенергії.
- Навіть коли індикатори НЕ ПРАЦЮЮТЬ, клемний блок та плата можуть знаходитися під напругою.

12 Утилізація

УВАГА

ЗАБОРОНЯЄТЬСЯ розбирати систему власноруч: демонтаж системи й робота з холодоагентом, оливою та іншими вузлами МАЮТЬ виконуватися згідно з відповідним законодавством. Повторне застосування, утилізація та відновлення пристроїв здійснюються ЛИШЕ у спеціалізованому закладі з обробки.

ІНФОРМАЦІЯ

Для захисту навколишнього середовища використовуйте функцію автоматичного перекачування при зміні місця встановлення або утилізації пристрою. Процедура перекачування наведена в інструкції з обслуговування або у довіднику зі встановлення.

13 Технічні дані

- **Додатковий набір** найновіших технічних даних доступний на регіональному вебсайті Daikin (у загальному доступі).
- **Повний набір** найновіших технічних даних доступний в мережі Daikin Business Portal (потрібна автентифікація).

13.1 Монтажна схема

13.1.1 Пояснення до уніфікованої монтажної схеми

Застосовані компоненти та номери наведені у монтажній схемі на пристрої. Нумерація виконана арабськими цифрами за зростанням для кожного компонента та позначена в огляді далі символом «*» у коді компонента.

Символ	Значення	Символ	Значення
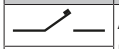	Автоматичний вимикач		Захисне заземлення
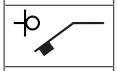			Екранування від перешкод
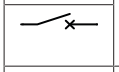			Захисне заземлення (гвинт)
	З'єднувач		Випрямляч
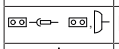	Роз'єм		Роз'єм реле
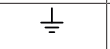	Заземлення		З'єднувач-перемичка
	Проводка, що встановлюється на місці		Клема
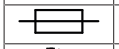	Плавкий запобіжник		Клемна колодка
	Внутрішній блок		Затискач дротів
	Зовнішній блок		Нагрівач
	Пристрій захисного вимкнення		

Символ	Колір	Символ	Колір
BLK	Чорний	ORG	Помаранчевий
BLU	Синій	PNK	Рожевий
BRN	Коричневий	PRP, PPL	Фіолетовий
GRN	Зелений	RED	Червоний
GRY	Сірий	WHT	Білий
SKY BLU	Блакитний	YLW	Жовтий

Символ	Значення
A*P	Друкована плата
BS*	Кнопка УВМК/ВИМК, перемикач керування
BZ, H*O	Зумер
C*	Конденсатор
AC*, CN*, E*, HA*, HE*, HL*, HN*, HR*, MR*_A, MR*_B, S*, U, V, W, X*A, K*R_*, NE	Роз'єм, з'єднувач
D*, V*D	Діод
DB*	Діодний міст
DS*	DIP-перемикач
E*H	Нагрівач
FU*, F*U, (характеристики див. на платі всередині пристрою)	Плавкий запобіжник
FG*	З'єднувач (заземлення шасі)

Символ	Значення
H*	Джгут дротів
H*P, LED*, V*L	Індикатор, світлодіод
HAP	Світлодіод (сервісний монітор, зелений)
HIGH VOLTAGE	Висока напруга
IES	Датчик INTELLIGENT EYE
IPM*	Мікроконтролерний модуль живлення
K*R, KCR, KFR, KHuR, K*M	Магнітне реле
L	Компонент під напругою
L*	Котушка
L*R	Реактивна котушка
M*	Кроковий електродвигун
M*C	Електродвигун компресора
M*F	Електродвигун вентилятора
M*P	Електродвигун дренажного насосу
M*S	Двигун жалюзі
MR*, MRCW*, MRM*, MRN*	Магнітне реле
N	Нейтральний
NE	Екранування від перешкод
n=*, N=*	Кількість обертів крізь феритове кільце
PAM	Амплітудно-імпульсна модуляція
PCB*	Друкована плата
PM*	Модуль живлення
PS	Імпульсне джерело живлення
PTC*	Термістор PTC
Q*	Біполярний транзистор з ізольованим затвором (IGBT)
Q*C	Автоматичний вимикач
Q*DI, KLM	Пристрій захисного відключення
Q*L	Реле захисту від перевантаження
Q*M	Теплове реле
Q*R	Пристрій захисного вимкнення
R*	Резистор
R*T	Термістор
RC	Приймач
S*C	Кінцевий вимикач
S*L	Поплавкове реле
S*NG	Датчик витоку холодоагенту
S*NPH	Датчик тиску (високого)
S*NPL	Датчик тиску (низького)
S*PH, HPS*	Реле тиску (високого)
S*PL	Реле тиску (низького)
S*T	Термостат
S*RH	Датчик вологості
S*W, SW*	Перемикач керування
SA*, F1S	Розрядник
SR*, WLU	Приймач сигналів
SS*	Селекторний перемикач
SHEET METAL	Фіксована пластина монтажної колодки

13 Технічні дані

Символ	Значення
T*R	Трансформатор
TC, TRC	Передавач
V*, R*V	Варистор
V*R	Силовий модуль з діодним мостом та біполярним транзистором з ізольованим затвором (IGBT)
WRC	Бездротовий пульт дистанційного керування
X*	Клема
X*M	Клемна колодка (блок)
Y*E	Соленоїд електронного розширювального клапана
Y*R, Y*S	Соленоїд електромагнітного реверсивного клапана
Z*C	Феритове осердя
ZF, Z*F	Фільтр шумів

13.2 Схема трубопроводу

13.2.1 Схема трубопроводу: Зовнішній блок

RXF20J, RXF25J, RXF35J

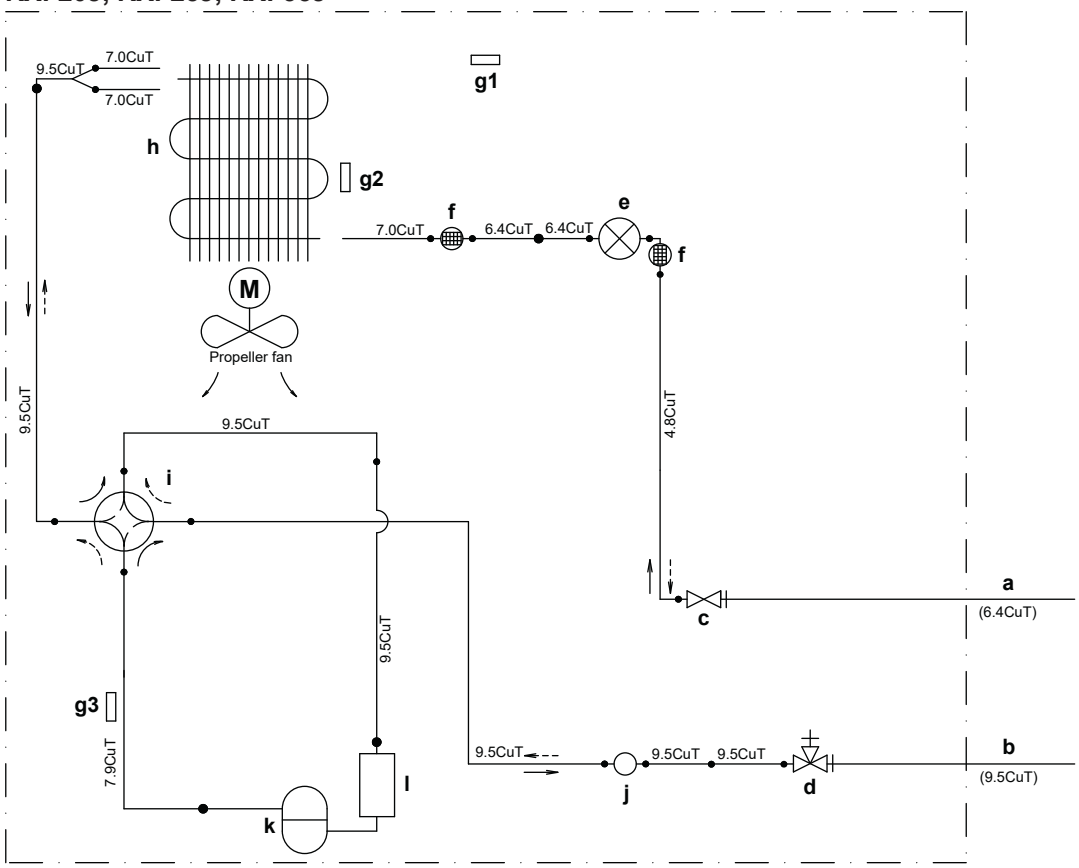

RXF42J

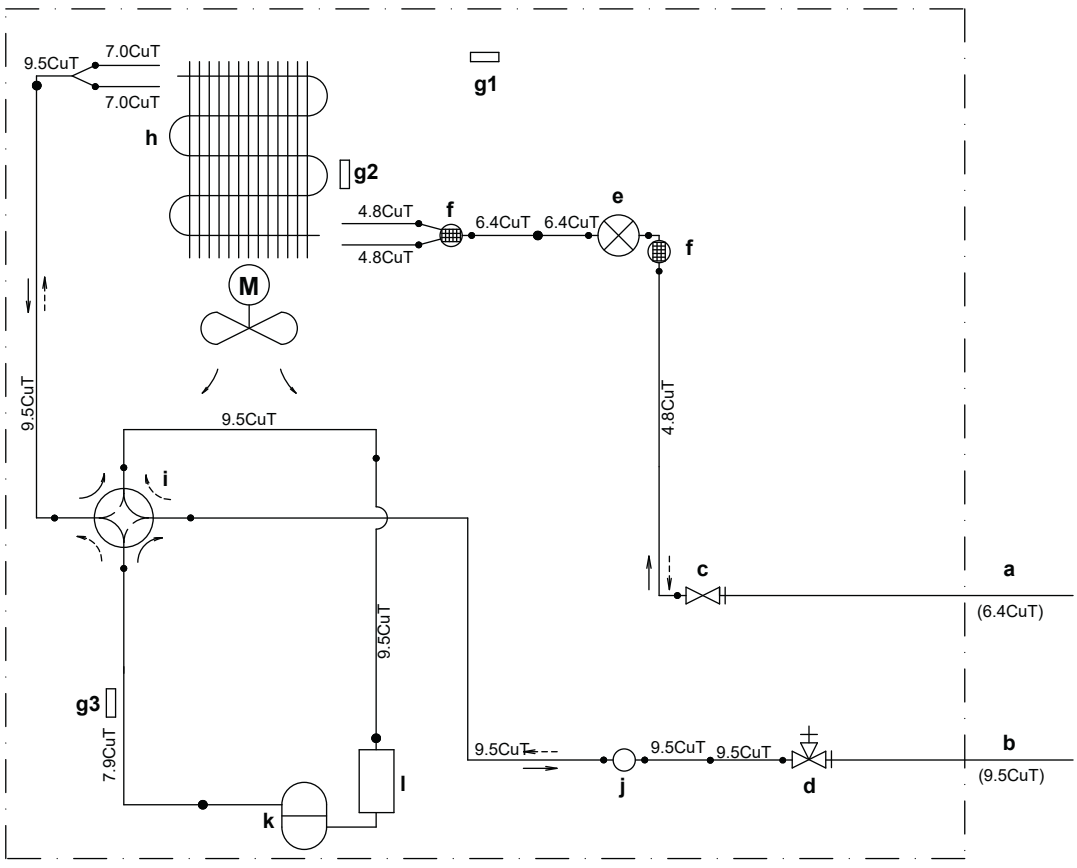

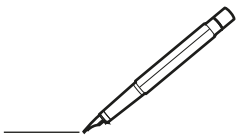

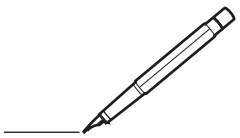

DAIKIN ISITMA VE SOĞUTMA SİSTEMLERİ SAN. TİC. A.Ş.
Gülsuyu Mahallesi, Fevzi Çakmak Caddesi, Burçak Sokak, No:20, 34848 Maltepe
İSTANBUL / TÜRKİYE
Tel: 0216 453 27 00
Faks: 0216 671 06 00
Çağrı Merkezi: 444 999 0
Web: www.daikin.com.tr

Copyright 2026 Daikin

DAIKIN EUROPE N.V.
Zandvoordestraat 300, B-8400 Oostende, Belgium

3P748643-24T 2026.06